9

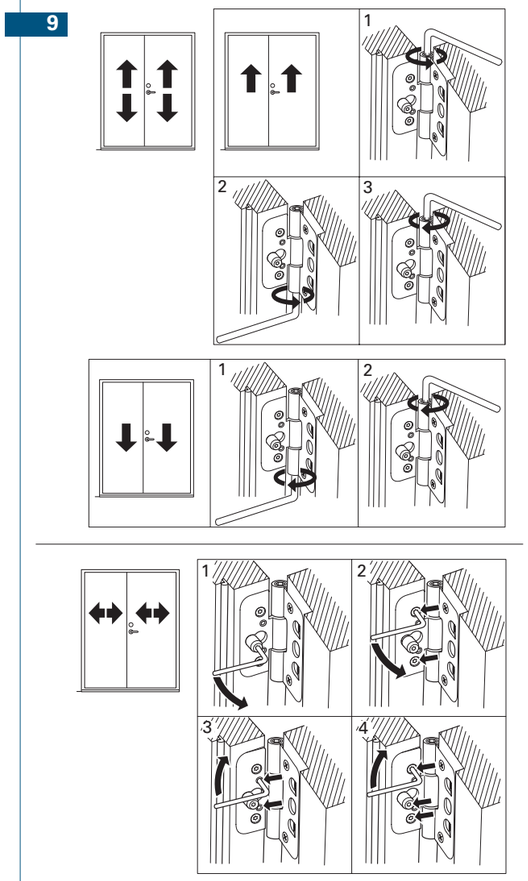

10

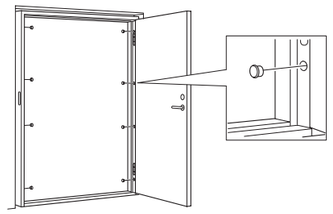

11

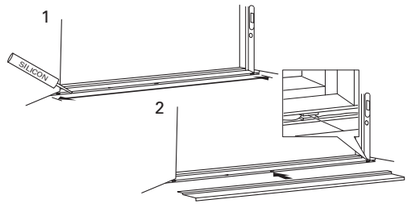

12

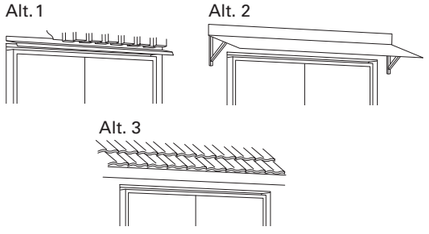

13

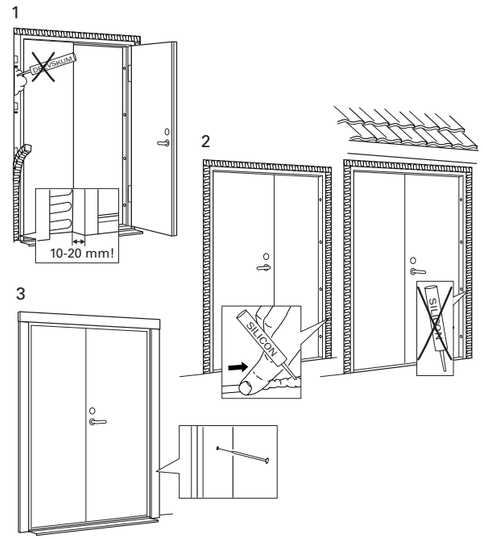

14

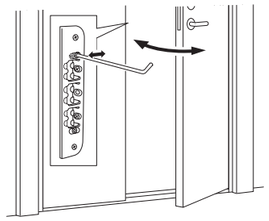

Skötselråd: www.swedoor.se
Vedligeholdelsesvejledning: www.swedoor.dk
Vedlikeholdsråd: www.swedoor.no
Care advice: www.swedoor.co.uk
Hoito-ohjeet: www.jeld-wen.fi

SWEDOOR
JELD-WEN DOOR SOLUTIONS

CONDESIGN INFOCOM 2011-01 Artikelnr: 29400

SWEDOOR
JELD-WEN DOOR SOLUTIONS

ADVANCE - LINE

SE MONTERINGSANVISNING
YTTERDÖRR

DK MONTERINGSFORSKRIFT
YDERDØRE

NO MONTERINGSVEJLEDNING
YTTERDØRER

UK INSTALLATION INSTRUCTIONS
EXTERIOR DOOR

FI ASENNUSOHJEET
ULKO-OVET

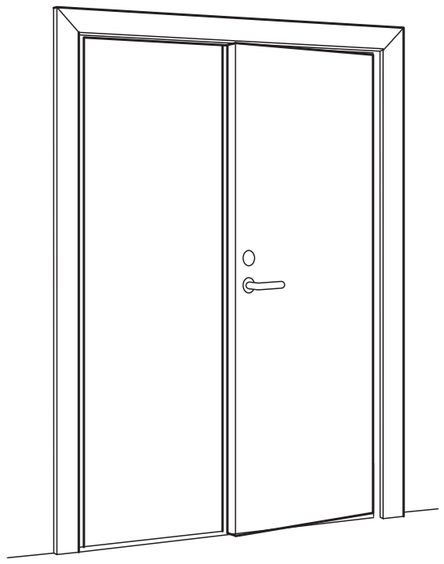

RELIABILITY *for* real life®

VERKTYG SOM DU BEHÖVER
VÆRKTØJ, DU SKAL BRUGE
VERKTØY SOM DU TRENGER
TOOLS REQUIRED
TARVITTAVAT TYÖKALUT

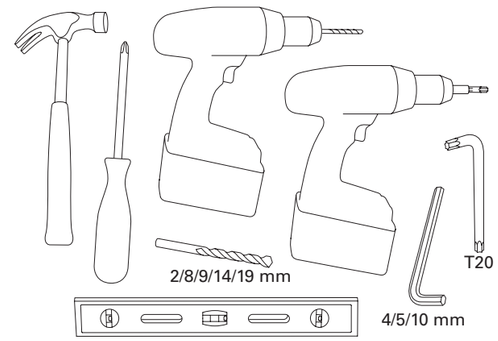

TILLBEHÖR SOM DU BEHÖVER
TILBEHØR, DER IKKE MEDFØLGER
TILBEHØR SOM IKKE FØLGER MED
ACCESSORIES NOT INCLUDED
TARVIKKEET, JOTKA EIVÄT SISÄLLY

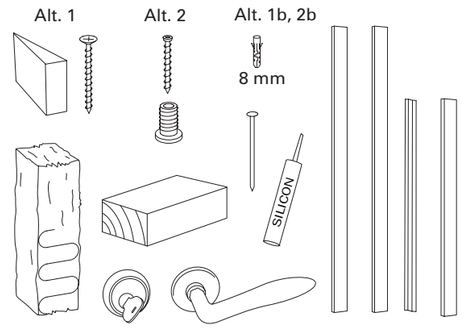

DETTA INGÅR
DETTE MEDFØLGER
DETTE FØLGER MED
INCLUDED
NÄMÄ SISÄLTYVÄT

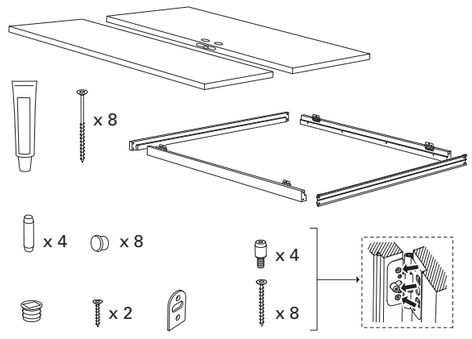

1

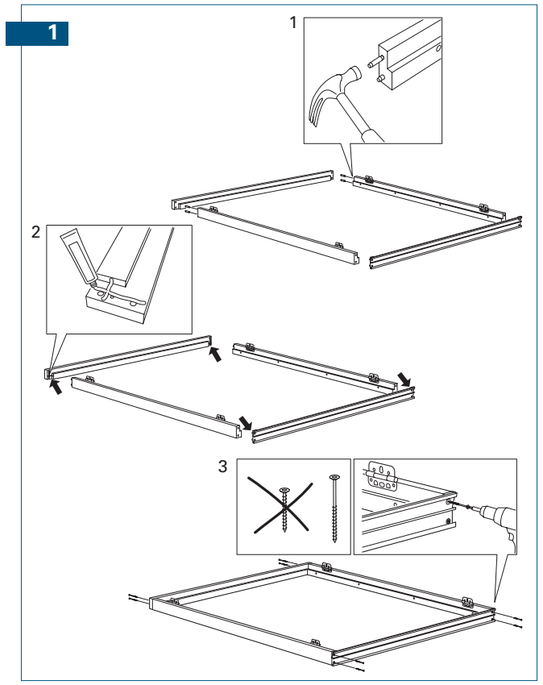
1
2
3

2

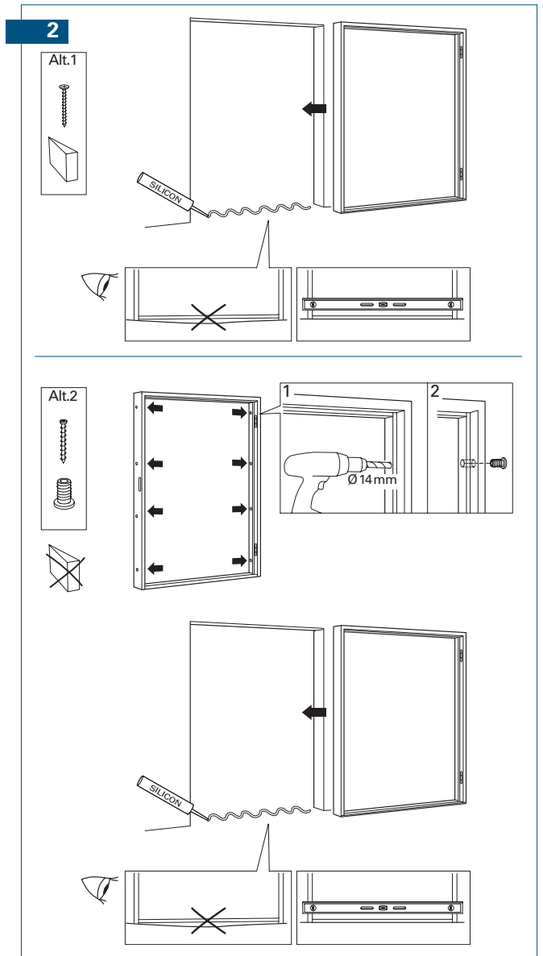
Alt.1
SILICON
Alt.2
1
2
Ø 14 mm
SILICON

3

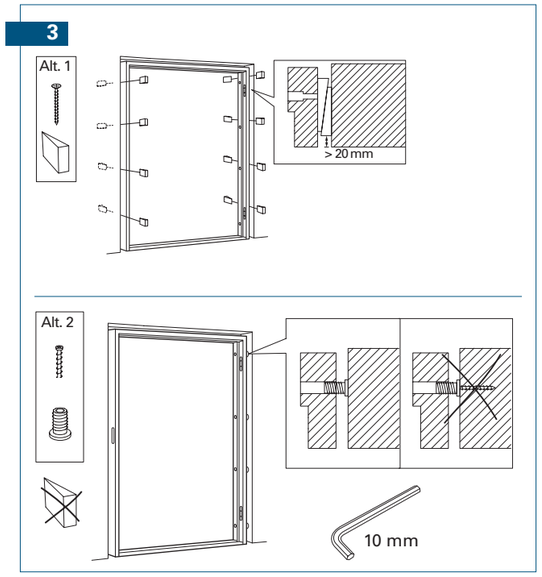
Alt. 1
> 20 mm
Alt. 2
10 mm

4

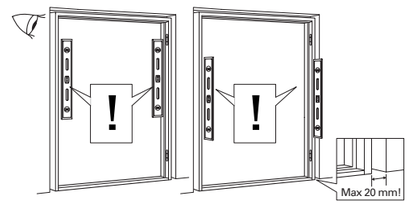
!
!
Max 20 mm!

5

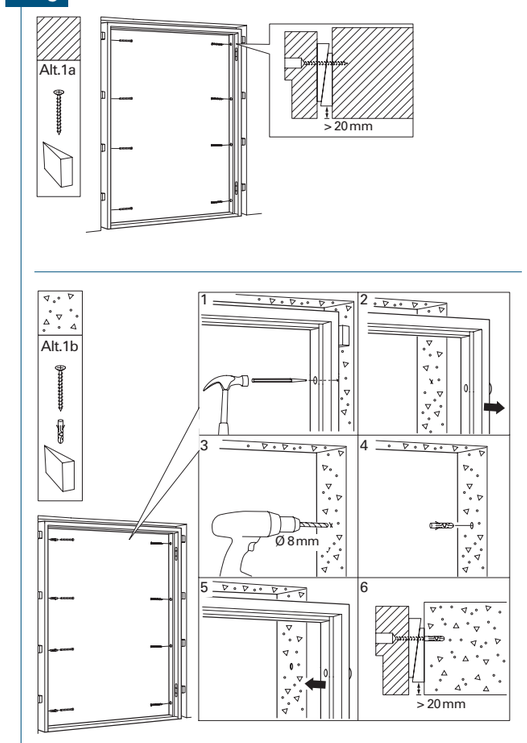
Alt.1a
> 20 mm
Alt.1b
1
2
3
Ø 8 mm
4
5
6
> 20 mm

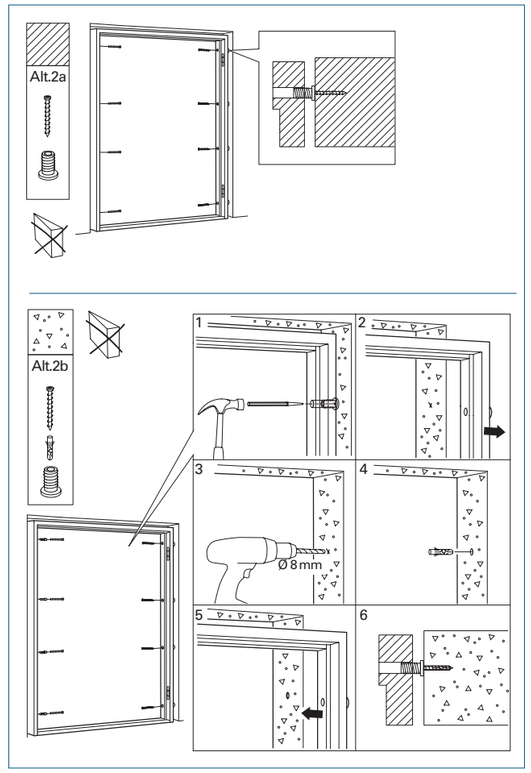
Alt.2a
Alt.2b
1
2
3
Ø 8 mm
4
5
6

6

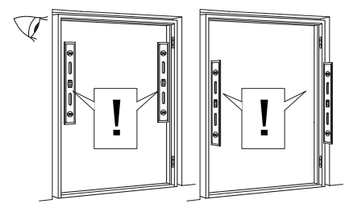
!
!

7

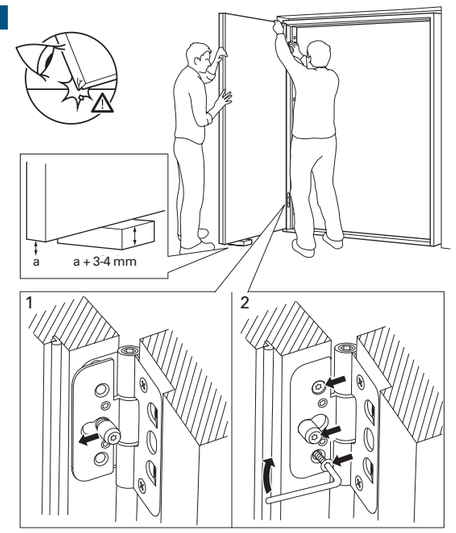
a
a + 3-4 mm
1
2

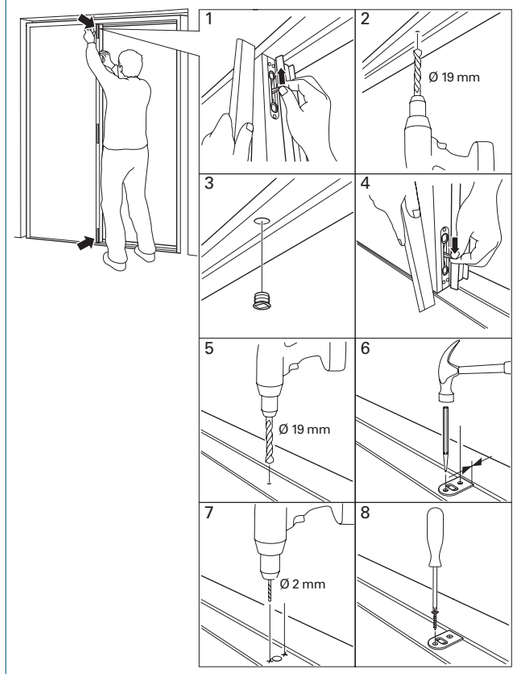
1
2
Ø 19 mm
3
4
5
Ø 19 mm
6
7
Ø 2 mm
8

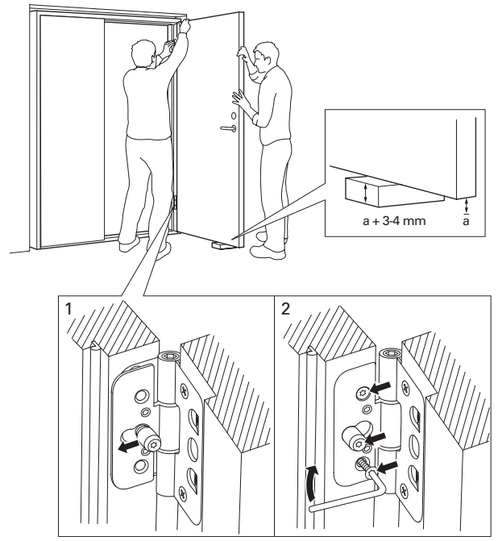
a + 3-4 mm
a
1
2
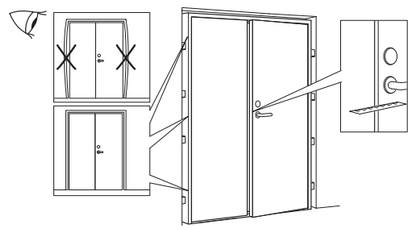
8